SR2 / SR12

任意の位置で止められるクラッチ

Bidirectional No-back Clutch

TOK

SR2 動画　SR12 動画

任意の位置で止められるクラッチ

逆入力遮断機構（入力軸からの駆動を出力側へ伝え、無入力時には出力軸側からの入力に対してはロックする）により、手元での操作で重量物を簡単に昇降させる事が出来、入力を止めるとその位置で正確に固定することが出来る。

【特長】

- 簡単な操作方法で使用可能
- 複雑な加工を必要としない容易な設置が可能
- 多様な環境に順応できるコンパクト性
- 電力などの動力源が不要
- 高いコストパフォーマンス

SR2

CAD download

許容トルク	1.25N・m	許容回転速度 (目安)	60min^{-1}
重量	約 110g	耐久性	10,000 回 (※1)

※1：耐久試験条件は、1.25N・m 負荷した状態で 62min^{-1}×12.5 回転の双方向動作 (回転方向切り替え時に 3 秒停止) を 1 回とする。

[mm]

〈INPUT〉
六角穴に駆動源を挿入し
双方向に駆動伝達させる

この部分を固定して使います。

〈OUTPUT〉
出力側ロック方向
SR2-01-10KR：CW
SR2-02-10KL：CCW

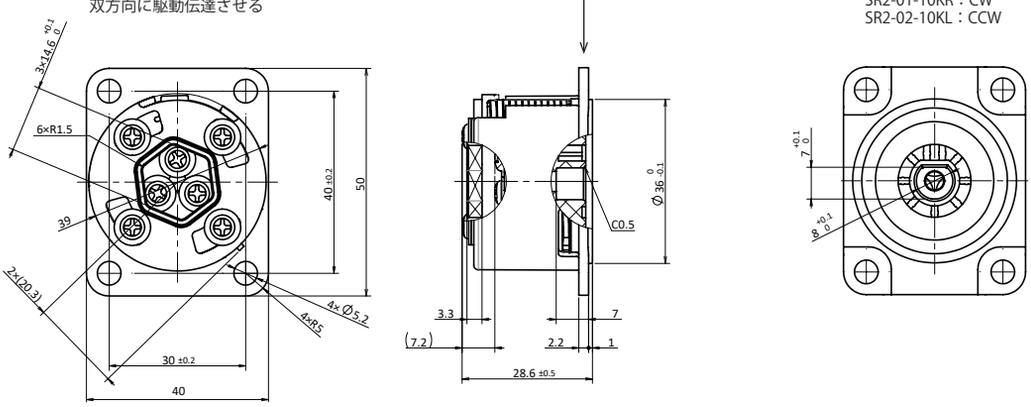

SR12

(高トルクタイプ)

CAD download

許容トルク	12.5N・m	許容回転速度 (目安)	60min^{-1}
重量	約 250g	耐久性	5,000 回 (※2)

※2：耐久試験条件は、12.5N・m 負荷した状態で [CW：60min^{-1}×10 回転]⇔[CCW：5min^{-1}×1 回転] の双方向動作 (回転方向切り替え時 2 秒停止) を 1 回とする。

[mm]

〈INPUT〉
六角穴に駆動源を挿入し
双方向に駆動伝達させる

この部分を固定して使います。

〈OUTPUT〉
出力側ロック方向
SR12-01-125KR：CW
SR12-01-125KL：CCW

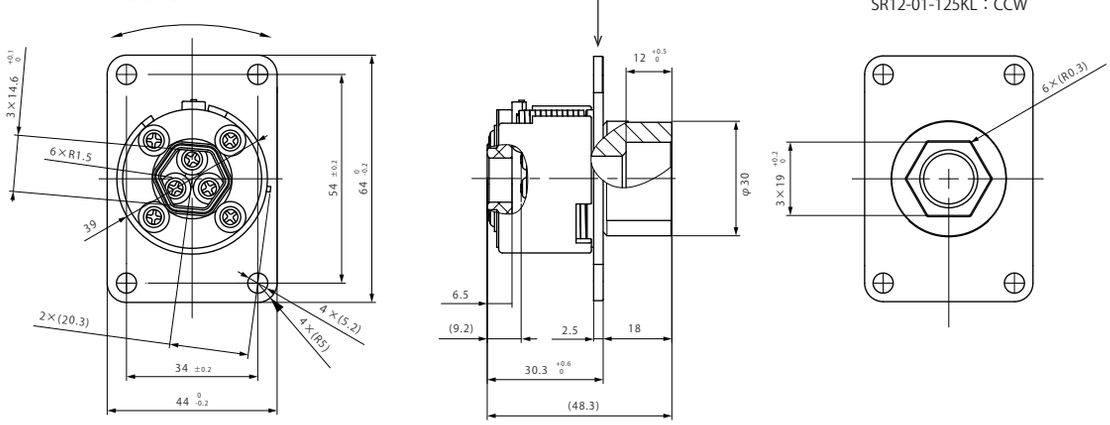

【お問い合わせ】

Tel
03-3969-1534

E-Mail
contact@tok-inc.com

Web
https://tok-inc.com/

SR3

耐久性に優れた自動調圧式のダンパ

HIGH - DURABILITY DAMPER

TOK

SR3

耐久性に優れた自動調圧式のダンパ

SR3 は、閉止のダンパトルクをコントロールすることにより、閉止スピードを制御することができるダンパ機構です。
300,000 回の耐久性・緩やかな動きで上質感を演出したり、指挟みを防止する安全性を備えています。

【特性】

- 閉止する重量物の重量によって、自動でトルクを調整し、閉止スピードをコントロール。
- トルクを調整するための製品自体への特殊な改造が不要。
- 長期間の使用における交換頻度が減少。
- 超荷重の際にリバウンド機能が働く安全性。

【使用用途】

- 負荷変動や高温環境、上質感を求められる様々な場面でのヒンジ構造などに応用が可能です。

・航空機内トイレの扉　・鉄道車内のトイレの扉　・ハットラック

【機構原理】

① 負荷ごとの閉止速度を調整出来る

閉止させる対象物の重量が異なっていても、トルクを調整することにより、閉止速度を揃えることが可能です。

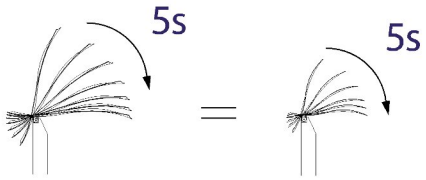

② 高い使用頻度に耐える耐久性能

およそ 30 万回の使用に耐える高い耐久性能を備えているため、航空機内や産業機器などの厳しい条件が求められる場面での使用が可能になります。

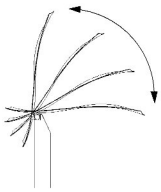

耐久回数

30万回

（※当社通常 5 万回）

【製品の仕様】

①開閉角	120°	②耐久性	300,000 回
③閉止時間	負荷トルク 1.0 N・m	初期値	1.5～6.0 (sec)

④製品寸法

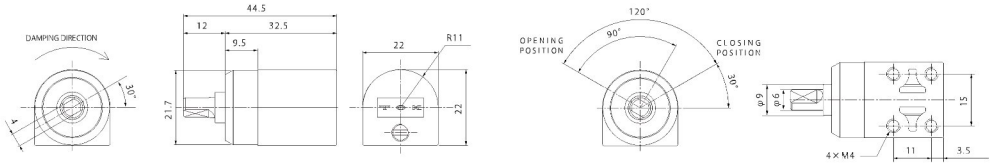

【お問合わせ】

TEL
03-3969-1701

E-MAIL
contact@tok-inc.com

URL
www.tok-inc.com

GOOD DESIGN

SRX

ワンプッシュで取り付け・取り外しができる装置

QUICK - ATTACHING & DETACHING DEVICE

TOK

SRX

ワンプッシュで取り付け・取り外しができる装置

SRX は片手操作のワンアクションだけで着脱可能なユニットシステム。画期的な内部構造により、片手で差し込むだけの操作で確実にホールドされ、またワンプッシュでリリースすることが出来る着脱機構です。

【特性】

- 押し込み動作だけの着脱機構により、簡単で確実な取り付け・取り外しを可能にする。
- 手の届きにくい場所や工具の入りにくい場所への遠隔操作による着脱を可能にする。
- 高い耐久性により、付け替え頻度の高い箇所への使用を可能にする。
- 使用環境を選ばない、シンプルな外観と構造デザイン。

【使用用途】

①産業用

- 製造ライン装置蓋の着脱を容易にする
- 工具の届きにくい箇所のパーツの着脱
- 立体看板のパーツ交換を容易にする
- マニュピレーターの機能別パーツの容易な着脱
- ドローンによる配送の際の荷物の固定 / 着脱

②インテリア用

- ドアの固定（ドアを開いた状態で固定する等）
- ブランド店舗什器向けディスプレイや POP の着脱
- テーブル天板の着脱
- パーティションの着脱（レストランやオフィスなど）
- オフィス家具などのレイアウトカスタマイズ
- 室内物干し固定用金具の着脱

【使用方法】

①着脱機構

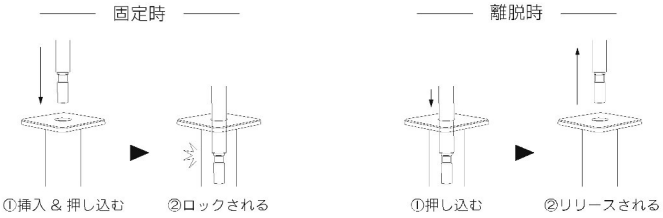

②本体の取り付け

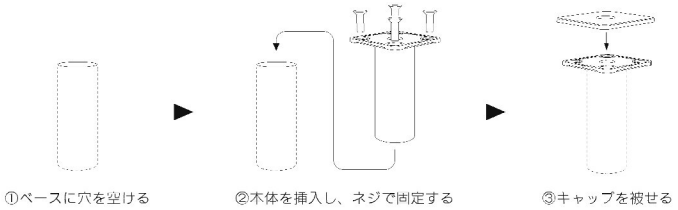

【製品の仕様】

①各方向のシャフトに対する許容荷重	A 方向：100N B 方向： 50N C 方向：100N
②耐久回数	5万回着脱
③使用温度範囲	−10℃〜50℃

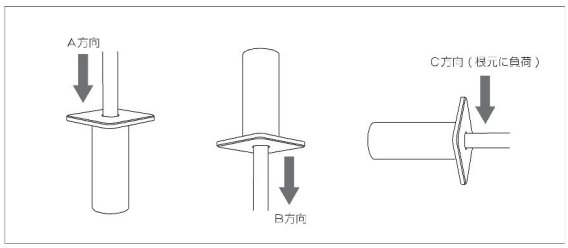

④製品寸法

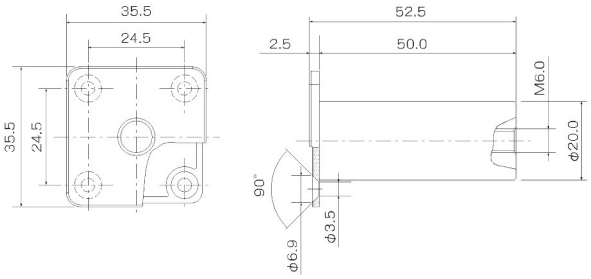

⑤挿入するシャフト寸法

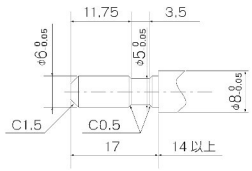

*上記寸法のシャフトをご用意ください。
弊社で作成することも可能です。

【お問合わせ】

TEL
03-3969-1701

E-MAIL
contact@tok-inc.com

URL
www.tok-inc.com