ROTARY DAMPERS TD129

新製品

史上初！　外径Φ16で許容トルク4.0 N･m

<特長>

◆外径: Φ16

◆Maxトルク: 4.0 N･m

◆耐久性: 50,000 times

<標準規格>

開閉角　　:110°

閉止時間 :5-15秒

使用環境温度 :0-40度

ダンパー方向 :時計回り／反時計回り

<構成部品>

部品名	材質
ハウジング	ZDC
シャフト	ZDC
キャップ	PBT

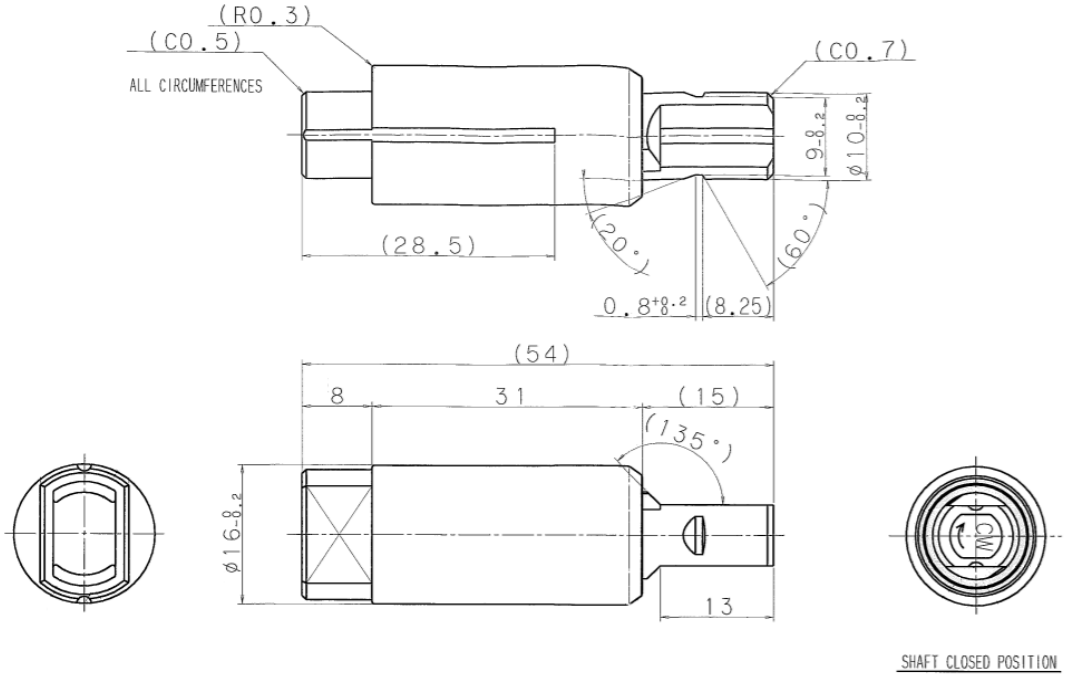

TOK BEARING CO.,LTD.

http://www.tok-bearing.co.jp/index.html

東京営業所:東京都板橋区小豆沢2丁目21-4

TEL: 03-3969-1534　FAX: 03-3969-9354

2016. Sep.